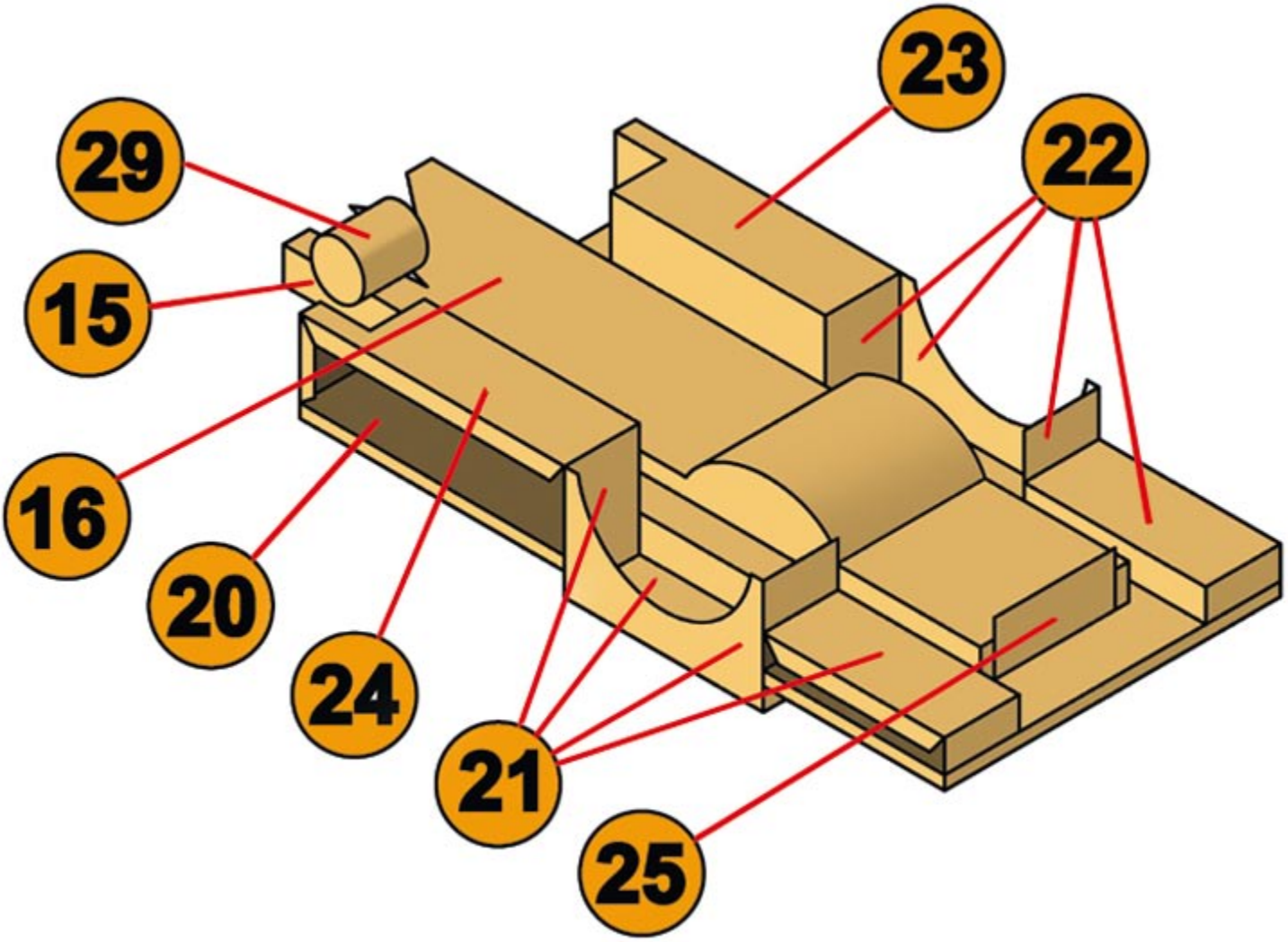
23
22
29
15
16
20
24
21
25