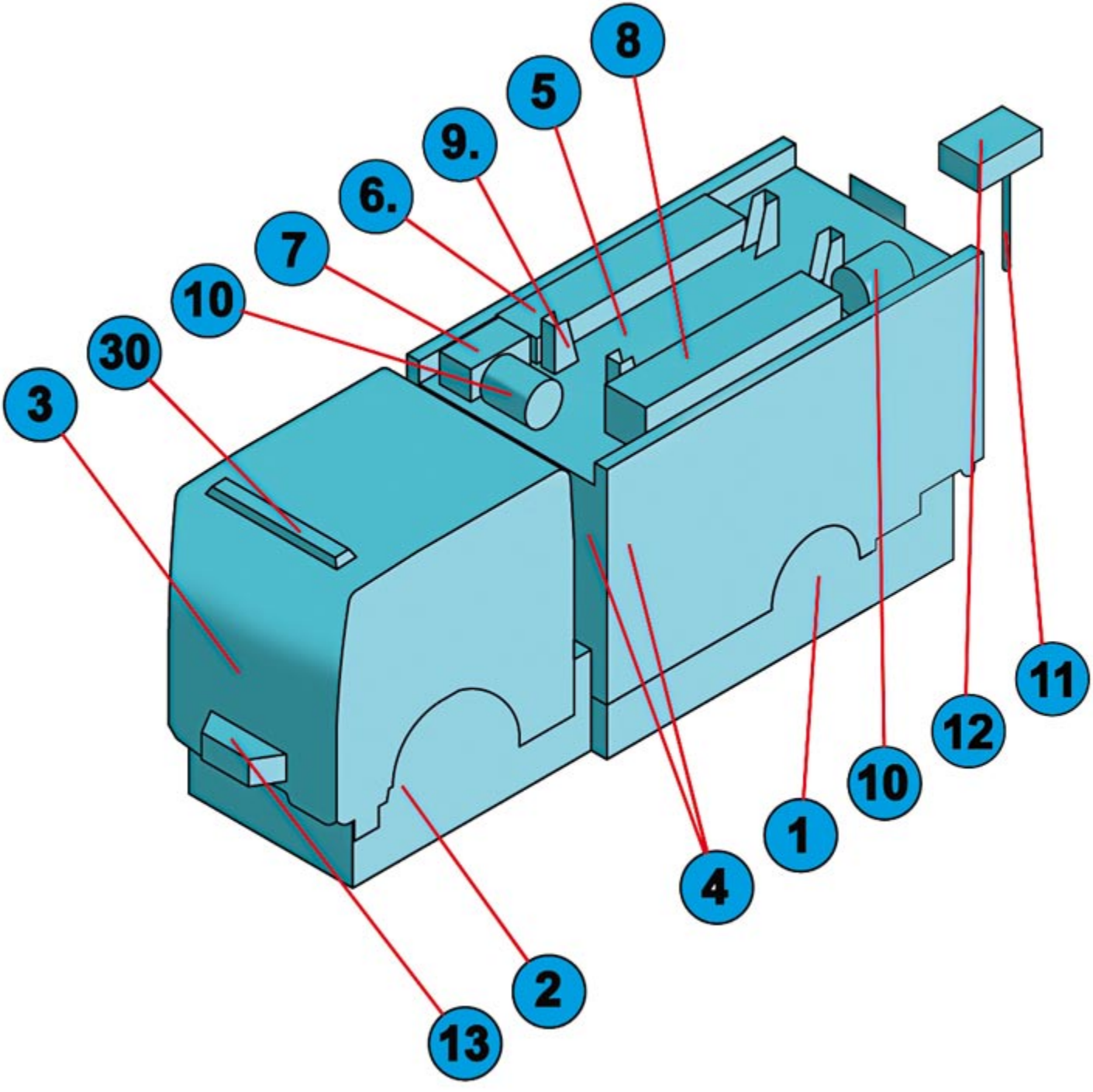
8
5
9.
6.
7
10
30
3
11
12
10
1
4
2
13