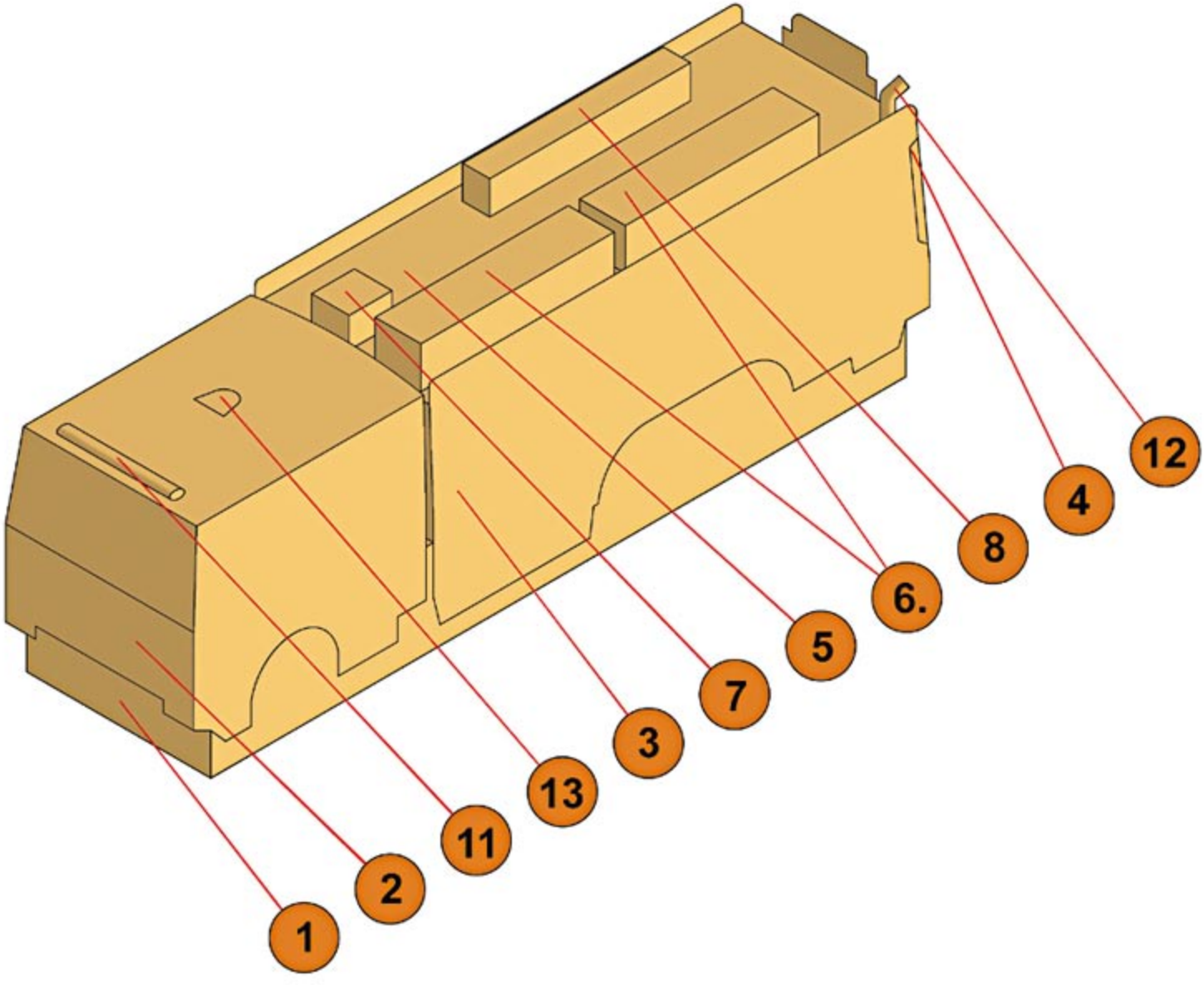
12
4
8
6.
5
7
3
13
11
2
1