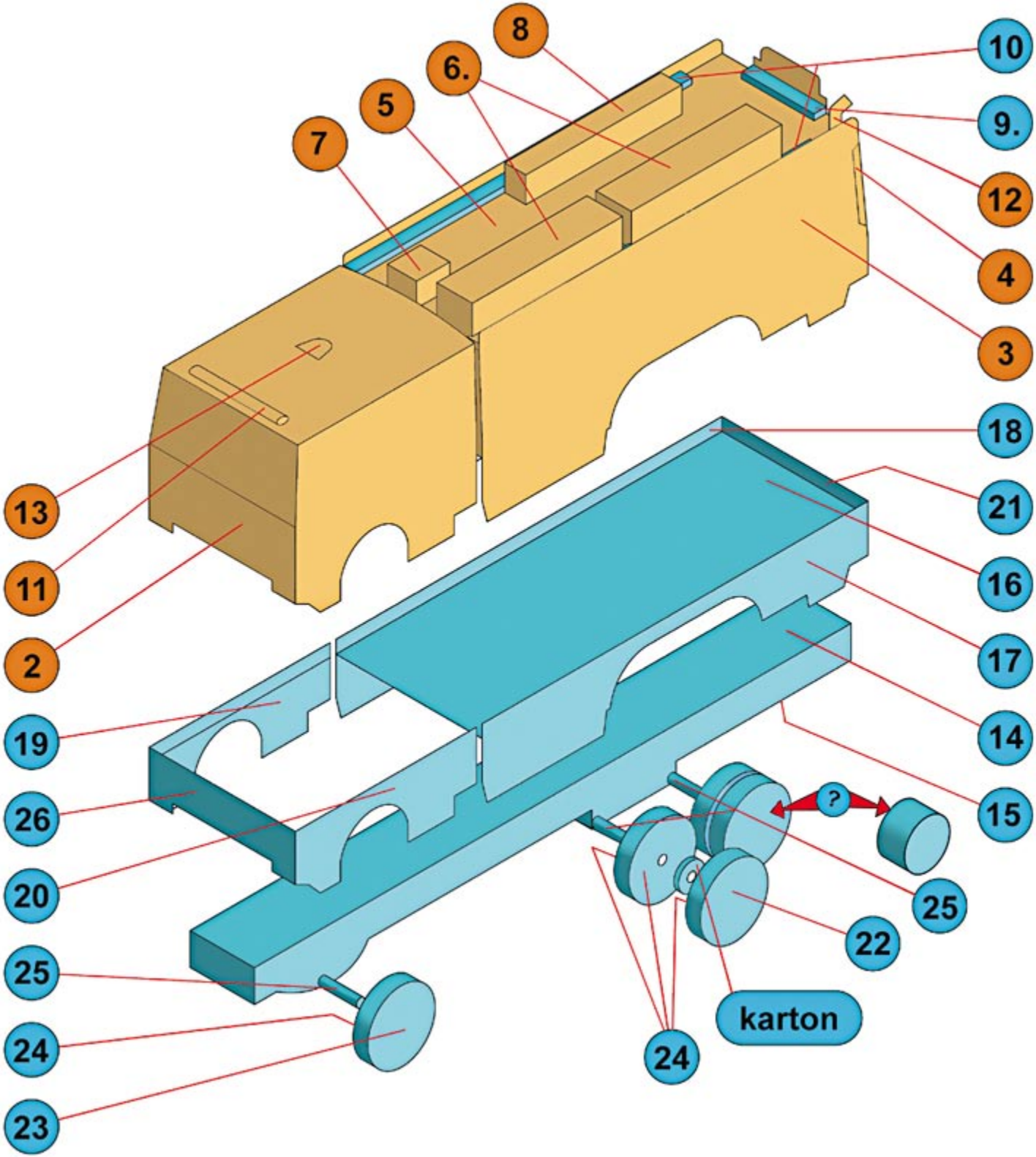
8
6.
5
7
10
9.
12
4
3
13
11
2
18
21
16
17
14
15
19
26
20
25
22
25
24
23
24
?
karton